GCP MS4
Generator Control Panel

선박 발전기용, 주문 제작형

제어장치(5mm)
조타실 부착

엔진룸에 부착
GCU-MP6(본체 내장)

제품 특징

- 모니터링 제어장치를 조타실에 부착
- 인터넷 선에 의한 제어
- 연결선 거리 50M 이내
- 직접 기관실에서 GCU-MP6 없이 운전 가능
- 발전기 전압 전류 주파수계 내장
- GCU-MP6 내장

규격

- 크　　기 : W200 x H260 x D170 mm
- 취부치수 : 뒤 - W230 x H180 mm
  밑 - W230 x H70 mm
- 사용온도 : -20 ~ 40℃

회로도

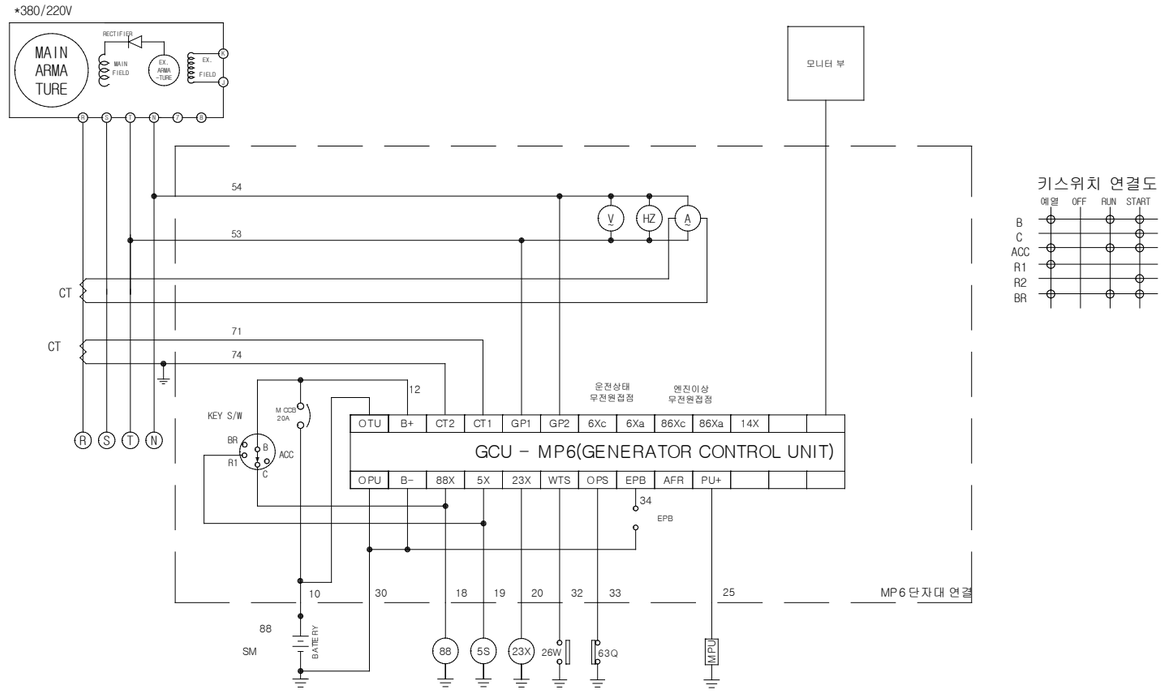

외형도

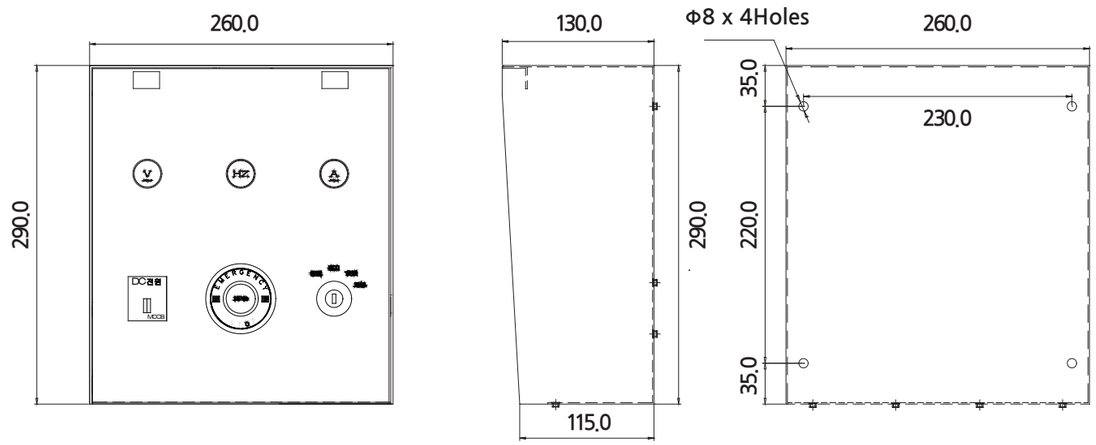

FRONT VIEW　　SIDE VIEW　　BACK VIEW

기술문의

엔진발전기 제어전문기업

이지콘(주) EGCON CO., LTD.

전화 : 032- 77-9806
팩스 : 032-677-9807
영업 : 010-7285-2050

GCU,AVR : 010-7283-2050
A B C : 010-6524-2050
A T S : 010-7247-2050

이 메 일 : sales@egcon.co.k
홈페이지 : www.egcon.co.k
경기 부천시 오정구 내동 182-3