ATS V24
AUTOMATIC TRANSFER SWITCH

ATS | V24

제품 소개

ATS V24 은 상용전원 정전 시 발전 전원으로 자동 절체 시켜주는 제품으로 콘트롤러 내장형으로 메인 전원선만 연결하여 사용할 수 있습니다.

제품 특징

- ■ 제어 배선 필요 없이 메인 전선 연결만으로 사용
- ■ 콘트롤 내장 & 유선통신 제어 & 상태표시
- ■ 상전 & 발전 전압 표시로 관리가 편함
- ■ 상전 3상의 결상과 저전압 감지, 무전원 접점 출력
- ■ 장시간 수동 운전 시 경보음 발생
- ■ 마이컴 사용으로 다양한 기능 설정
- ■ 동작 장치를 폴 속에 넣어 간단하고 극소형임
- ■ 가동접점과 부하단자간 전선연결로 열발생 최소화함
- ■ 상전 발전 단자 크기를 다르게하여 편리한 전선 연결
- ■ MCCB와 단자 간격이 같아 부스바 연결이 편리함
- ■ 단자 위치가 높아 단락사고 방지
- ■ 상간 절연판 사용으로 상간 단락 사고 방지

규 격

정격전압	600Vac, 50/60Hz	보조접점	없음
정격전류	200A	전선접속	전면
극 수	2P,3P,4P	크기(mm)	W210 x H250 x D150
동작위치	2점	무 게	5 KG
제어방식	ACU	사용온도	-20~60℃

ACU 회로도

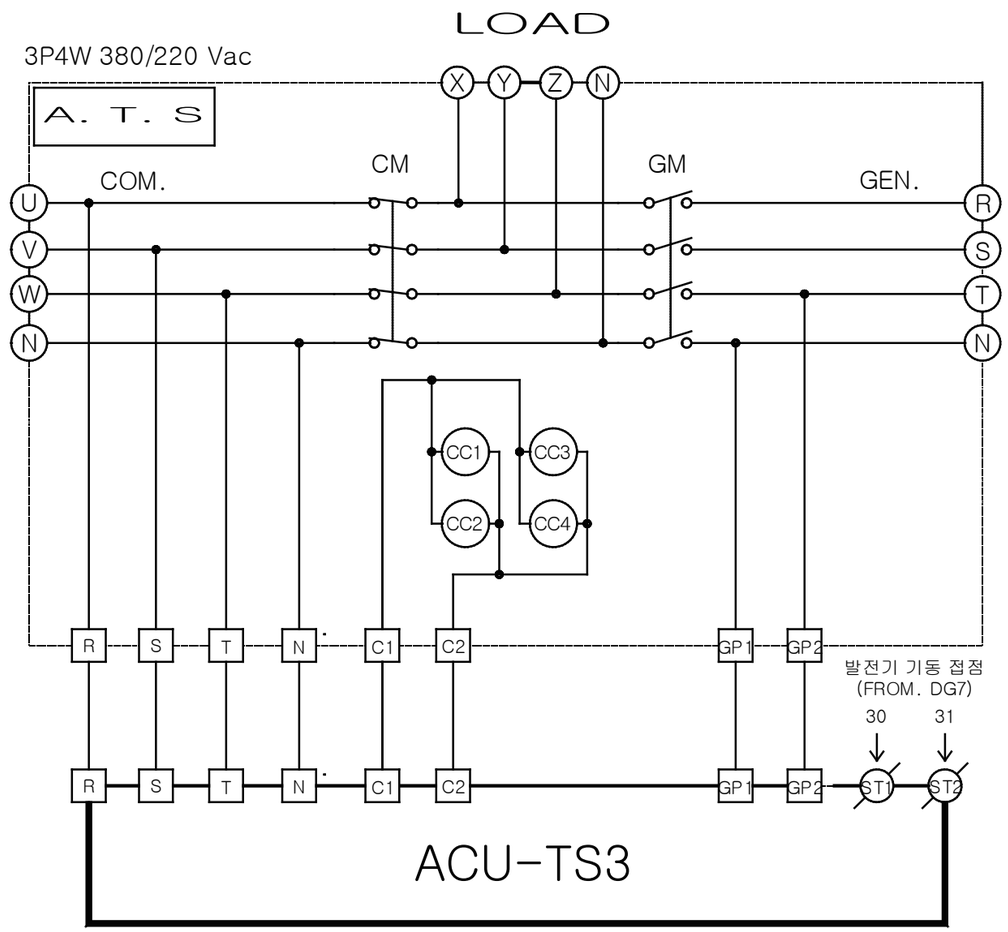

기술문의

엔진발전기 제어전문기업

이지콘(주) EGCON CO.,LTD.

전화 : 032-677-9806
팩스 : 032-677-9807
영업 : 010-7285-2050

기술문의 : 010-7283-2050
ATS문의 : 010-7247-2050
경기 부천시 오정구 내동 182-3

이 메 일 : sales@egcon.co.k
홈페이지 : www.egcon.co.k